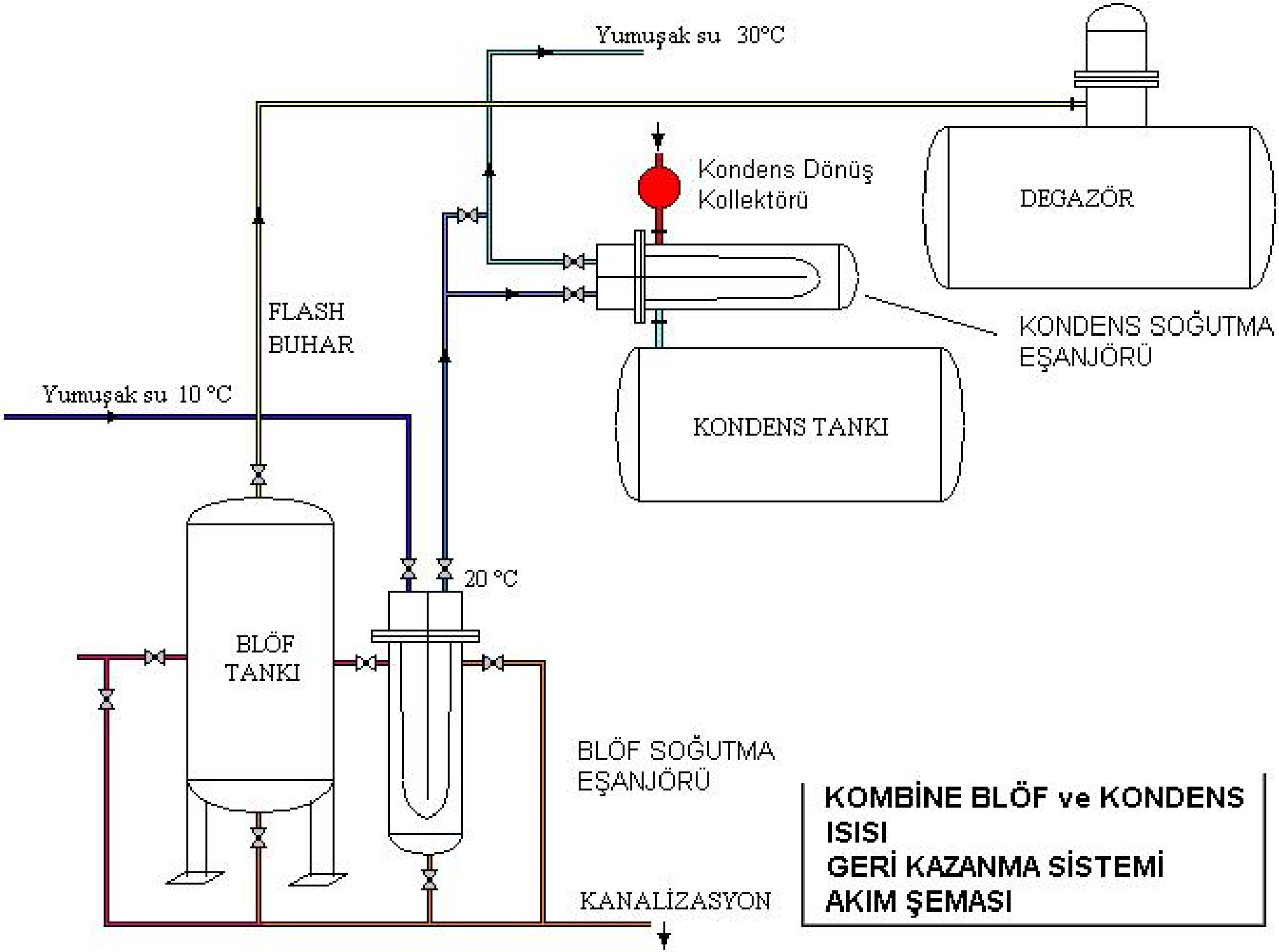

KOMBİNE BLÖF ve KONDENS ISISI GERİ KAZANMA SİSTEMİ AKIM ŞEMASI